EIKON **ARKE'** **IDEA** **PLANA**

20593 19593 16493 14593

Connected actuator

The actuator is equipped with a relay output with a current meter and a front push button with which to reset the load and perform configuration/reset. Its function is to protect against overcurrent by cutting off the load when the threshold value set via the View Wireless App is exceeded; the load cut-off is signalled via the red flashing of the LED situated on the front of the device. Load reactivation, aside from the front push button, can also be done via the View App. The View App also makes it possible to view the instant power consumed.

TWO OPERATING MODES (ALTERNATIVE)

Bluetooth® or zigbee

Download the View Wireless App from the stores onto the tablet/smartphone you will be using for configuration.

Depending on the mode you select, you will need:

Bluetooth®	zigbee
Gateway art. 20597-19597-16497-14597	Zigbee Gateway (Amazon Echo Plus, Echo Show or Echo Studio) Alexa App
View App for management via smartphone/tablet	
Alexa, Google Assistant, Siri and Homekit voice assistants for possible voice operation	

CONFIGURATION IN Bluetooth®

1. Create your Installer account on MyVimar (on-line).
2. Wire all the devices in the system (2-way switches, actuators, thermostats, gateway, etc.).
3. Start the View Wireless App and log in with the credentials you just created.
4. Create the system and the environments.
5. Associate all the devices with the environments, except for the gateway (which should be associated last).
   To associate the actuator:
   - Select "Add" ( ), choose the environment to place it and give it a name
   - Select ; activate the Bluetooth connection on your tablet/smartphone and approach the actuator
   - Press the front push button and set the desired function
6. For every device, set the function, the parameters and any accessory devices (wired or radio control and related function).
7. Transfer the configuration of the devices to the gateway and connect it to the Wi-Fi network.
8. Transfer the system to the Administrator user (who must have created his/her profile on MyVimar).

For full details, see the View Wireless App manual that can be downloaded from the www.vimar.com website.

CONFIGURATION IN zigbee

Follow the procedure above from points 1 to 3.

Associate the relay module directly with Amazon Echo Plus, Echo Show or Echo Studio.

1) Press the front push button until the LED flashes. Download the Zigbee software onto the device using the View Wireless App (see the View Wireless App manual).
   To update the software on the device, the procedure is the same.
2) After conversion to Zigbee technology (or the software update), the actuator automatically goes into pairing mode so that it can be recognised by the Amazon device within 5 minutes. If the actuator is not in pairing mode, cut off the power supply and restore it after a few seconds.
3) Associate the actuator with Amazon Echo Plus, Echo Show or Echo Studio according to the procedure envisaged by the voice assistant (see the Amazon documentation).

Set the actuator parameters.

1) Within the first 5 minutes after the device has been powered (already associated with Alexa), press the front push button for 15 s; this way, you can select the relay operation - between one-position stable and two-position stable (the LED flashes green for the two-position stable setting and amber for the one-position stable setting).
2) Briefly press the front push button to switch from two-position stable to one-position stable and vice versa; once the choice has been made, press the front push button for 5 s to confirm. If you have set the two-position stable setting, the LED flashes green three times, whereas if you have chosen the one-position stable setting, you will move on to the next step (3).
3) Press the front push button for 5 s to set the one-position stable activation time. Press the front push button briefly, the output is activated and the LED lights up amber permanently; at the end of the time you wish to set, press the front push button again. The output is deactivated and the LED flashes amber for 3 times to confirm the setting made.

N.B. When the voltage returns after a power outage, the relay maintains the state in which it was prior to the power supply cut out.

Summary of Zigbee technology mode signalling.

- During normal operation:

LED	Meaning
On (amber for Eikon, blue for Arké, green for Idea and Plana)	Relay active
Off	Relay not active

- In the configuration phase:

LED	Meaning
Flashing white (for max 5 min.)	Zigbee mode active pending voice assistant
Flashing blue (for max 2 min.)	Pending receipt of a fw update
Blue permanently lit	Device associated via Bluetooth with the smartphone
Flashing green during one-position/two-position stable configuration (for max 5 min.)	Setting in two-position stable
Flashing amber during one-position/two-position stable configuration (for max 5 min.)	Setting in one-position stable
Amber permanently lit	One-position stable time setting
Flashing green 3 times	Confirms two-position stable setting
Flashing amber 3 times	Confirms one-position stable setting
Flashing green rapidly 3 times	Device correctly associated with the voice assistant
On (amber for Eikon, blue for Arké, green for Idea and Plana)	Relay active during normal operation

CONTROLLABLE LOADS.

Loads						Heating
100 V~	16 A	8 A	30 W	0.5 A	4 A	16 (3.5) A
240 V~	16 A	8 A	100 W	0.5 A	4 A	16 (3.5) A

RESETTING THE RELAY MODULE.

The reset restores the factory settings. Within the first 5 minutes from powering, press the front push button for 30 s until LED flashes white.

INSTALLATION RULES.

- Installation must be carried out by qualified persons in compliance with the current regulations regarding the installation of electrical equipment in the country where the products are installed.
- The device must be installed in flush mounting boxes or surface mounting boxes with Eikon, Arkè , Idea and Plana mounting frames and cover plates.
- Installation must be carried out in mounting boxes with a depth of more than 48 mm.
- The relay output power circuit must be protected against overloads by installing a device, fuse or automatic 1-way switch, with a rated current not exceeding 16 A.

CHARACTERISTICS.

- Rated supply voltage: 100-240 V~, 50/60 Hz.
- Dissipated power: 0.85 W
- RF transmission power: < 100mW (20dBm)
- Frequency range: 2400-2483.5 MHz
- Terminals:
  - 2 terminals (L and N) for line and neutral
  - 1 terminal (1) for the relay output in voltage
- 1 front push button for load control and for configuration/reset.
  If configured in the "Energy" application, it forces the output ton for the time set on the View App.
- RGB LED indicating the output status (which can be set from the View Wireless App) and the configuration status (flashing blue)
- In Bluetooth technology mode, you can associate up to 2 radio devices (art. 03925) which make it possible to control the actuator or activate a scenario.
- Operating temperature: -10 ÷ +40 °C (indoor)

20593 01 2105

VIMAR
Viale Vicenza 14
36063 Marostica VI - Italy
www.vimar.com

- Protection degree: IP20
- Configuration from View Wireless App for Bluetooth technology system and Amazon App for Zigbee technology.
- Controllable via View App.

OPERATION IN Bluetooth technology MODE.

The device operates by default in Bluetooth technology mode and this standard makes it possible to associate the radio control 03925 which can be configured to control the actuator on-board or to recall a scenario.

If configured in the "Energy" application, the radio control forces the output on (by pressing the upper key) and removes the forcing (by pressing the lower key)

Through the use of gateway 20597-19597-16497-14597 the functions can be managed locally or remotely via the View App, and the control is also available via the voice assistants Alexa, Google Assistant and Siri.

The device is also compatible with Homekit.

N.B.: From fw version 1.7.0, the device works as a repeater node for battery-operated devices (for instance art. 03980).

Settings.

The View Wireless App can be used to set the following parameters:

- RGB LED for backlighting: colour can be selected from a default list (default: amber for Eikon, blue for Arké and green for Plana).
- LED brightness: off, low, medium, high for active load (default setting: high) and for load off (default: off).
- Load cut-off threshold function: active or not active (default: not active).
- Consumption threshold for load cut-off (default: 3680 W).
- Load status when the voltage is restored: off, on or previous status (default: previous status).
- Relay operation: two-position stable or one-position stable (default: two-position stable).
- One-position stable activation time (default: 60 s).

REGULATORY COMPLIANCE.

RED Directive. RoHS directive.

Standards EN 60669-2-1, EN 301 489-17, EN 300 328, EN 62479, EN 50581.

Vimar SpA declares that the radio equipment complies with Directive 2014/53/EU. The full text of the EU declaration of conformity is on the product sheet available on the following website: www.vimar.com

REACH (EU) Regulation no. 1907/2006 – Art.33. The product may contain traces of lead.

WEEE - User information

The crossed bin symbol on the appliance or on its packaging indicates that the product at the end of its life must be collected separately from other waste. The user must therefore hand the equipment at the end of its life cycle over to the appropriate municipal centres for the differentiated collection of electrical and electronic waste. As an alternative to independent management, you can deliver the equipment you want to dispose of free of charge to the distributor when purchasing a new appliance of an equivalent type. You can also deliver electronic products to be disposed of that are smaller than 25 cm for free, with no obligation to purchase, to electronics distributors with a sales area of at least 400 m². Proper sorted waste collection for subsequent recycling, processing and environmentally conscious disposal of the old equipment helps to prevent any possible negative impact on the environment and human health while promoting the practice of reusing and/or recycling materials used in manufacture.

FRONT AND BACK VIEW

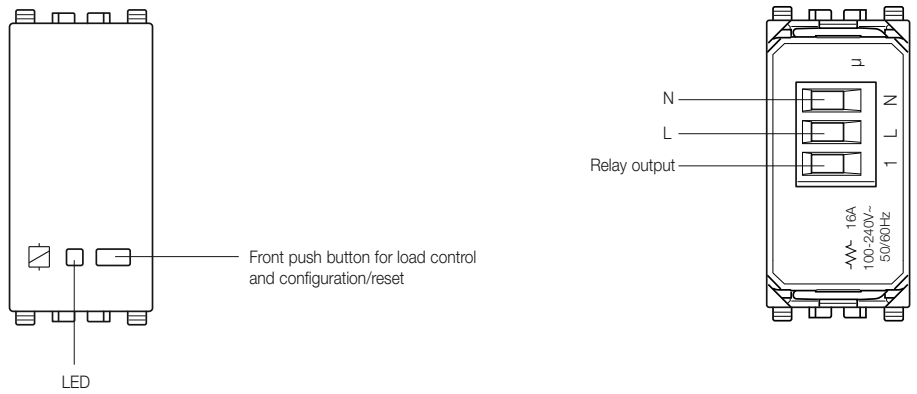

Apple HomeKit is a trademark of apple Inc. App Store is a service mark of Apple Inc. To control this HomeKit-enabled accessory, iOS 9.0 or later is recommended. Controlling this HomeKit-enabled accessory automatically and away from home requires an apple TV with tvOS 10.0 or later or an iPad with iOS 10.0 or later or a HomePod/Siri set up as a home hub.
The Apple logo, iPhone, and iPad are trademarks of Apple Inc., registered in the U.S. and other countries and regions. App Store is a service mark of Apple Inc.
Google, Google Play and Google Home are trademarks of Google LLC.
Amazon, Alexa and all related logos are trademarks of Amazon.com, Inc. or its affiliates.

CONNECTIONS

1. Example of connection to the load

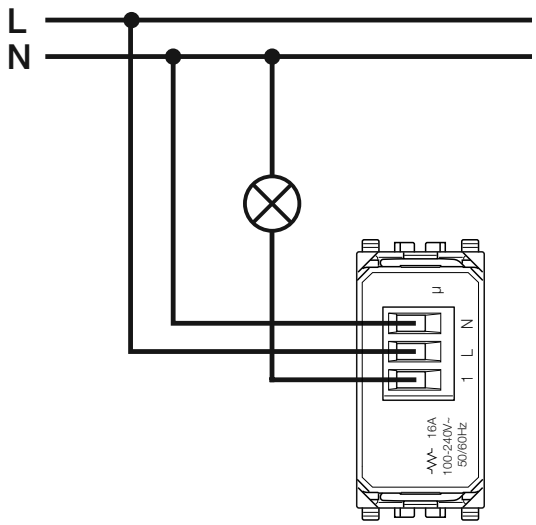

20593

2. Example of connection to the socket outlet

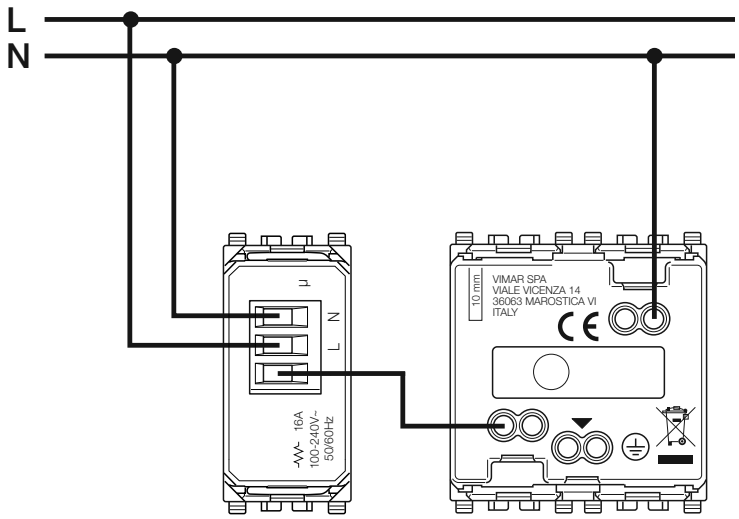

20593 20210

Viale Vicenza 14
36063 Marostica VI - Italy
www.vimar.com

مشغل التحريك الموصول

مشغل التحريك مزود بمخرج بمرحل كهربي مع مقياس لشدة التيار وزر انضغاطي أمامي يتم من خلاله استعادة الحِمل وإجراء عملية ضبط وتهيئة الإعدادات/إعادة التعيين والعودة إلى إعدادات ضبط المصنع. يقوم بوظيفة الحماية من الأحمال الكهربائية الزائدة عبر فصل الحِمل عند اجتياز قيمة ضبط الحد المسموح به من خلال تطبيق View Wireless؛ تتم الإشارة إلى عملية الفصل عبر وميض أحمر اللون للمبة LED التنبيه الموضوعة على الجزء الأمامي من الجهاز. يمكن إعادة تشغيل الحِمل أيضًا من خلال التطبيق View بالإضافة إلى الزر الانضغاطي الأمامي. يسمح التطبيق View أيضًا بعرض القدرة الكهربائية الفورية المستهلكة.

طريقتان للتشغيل (متناوبتان فيما بينهما)

zigbee أو Bluetooth®

قم بتنزيل التطبيق View Wireless من المتاجر على الكومبيوتر اللوحي/الهاتف الذكي الذي ستستخدمه لضبط وتهيئة الإعدادات.

وفقًا للطريقة التي ستختارها ستحتاج إلى:

Bluetooth®	zigbee
بوابة اتصال Gateway: المنتج 14597-16497-19597-20597	Gateway Zigbee (Echo Studioأو Echo Show أو Amazon Echo Plus) App Alexa
App View للتحكم من خلال الهاتف الذكي/الكومبيوتر اللوحي	
أنظمة الدعم الصوتي Alexa وGoogle Assistant وSiri و Homekit عند استخدام الأوامر الصوتية	

إعدادات الضبط والتهيئة في Bluetooth®

1. قم على MyVimar (على شبكة الإنترنت) بإنشاء حسابك كفني تركيب.
2. قم بتوصيل كافة الأجهزة في الشبكة (المحولات، المشغلات، الترموستاتات، بوابات الاتصال وما إلى ذلك).
3. ابدأ تشغيل التطبيق View Wireless ثم قم بتسجيل الدخول ببيانات التسجيل التي أنشأتها للتو.
4. قم بإنشاء شبكة التشغيل والأماكن.
5. قم بتوصيل كافة الأجهزة بالشبكة ماعدا بوابة الاتصال (يجب توصيلها كآخر شيء).

لتوصيل مشغل التحريك:

- اختر "إضافة" (⊕)، اختر المكان المراد توصيل المشغل فيه ثم امنحه اسمًا ما
- اختر ؛ قم بتفعيل اتصال البلوتوث على الهاتف الذكي/الكومبيوتر اللوحي ثم قربه من مشغل التحريك
- اضغط على الزر الانضغاطي الأمامي واضبط الوظيفة المراد تحقيقها

6. اضبط لكل جهاز الوظيفة التشغيلية وبارامترات التشغيل وأية أجهزة ملحقة أخرى (نظام تحكم سلكي أو راديو والوظائف الخاصة بتلك الأجهزة).
7. قم بنقل إعدادات ضبط وتهيئة الأجهزة إلى بوابة الاتصال ثم قم بتوصيلها بشبكة الإنترنت Wi-Fi.
8. انقل الشبكة إلى المستخدم المسؤول (الذي يتوجب عليه أن يكون قد أنشأ ملف تعريف خاص به على MyVimar).

لكافة التفاصيل انظر دليل استخدام التطبيق View Wireless الذي يمكن تحميله من على www.vimar.com.

إعدادات الضبط والتهيئة في zigbee

قم بالإجراء من النقطة 1 إلى 3 المذكور هنا في الأعلى.

قم بتوصيل وحدة المرحل الكهربي مباشرةً بـ Amazon Echo Plus أو Echo Show أو Echo Studio.

1) اضغط على الزر الانضغاطي الأمامي حتى تومض لمبة LED التنبيه. قم على الجهاز بتنزيل برنامج Zigbee من خلال التطبيق View Wireless (انظر دليل استخدام التطبيق View Wireless).

لتحديث برنامج تشغيل الجهاز استخدم نفس هذا الإجراء.

2) بعد التحويل إلى Zigbee (أو تحديث برنامج التشغيل) سيدخل مشغل التحريك تلقائيًا في وضع التوصيل "pairing" ويمكن التعرف عليه من قِبل الجهاز Amazon في غضون 5 دقائق. إذا لم يكن مشغل التحريك في وضع التوصيل "pairing"، افصل مصدر التغذية التشغيلية ثم أعِد توصيله مرة أخرى بعد بضع ثوان.

3) قم بتوصيل مشغل التحريك بـ Amazon Echo Plus أو Echo Show أو Echo Studio وفقًا للإجراء المحدد من قِبل خدمة الدعم الصوتي (أنظر وثائق Amazon).

اضبط بارامترات تشغيل مشغل التحريك.

1) في غضون 5 دقائق بعد تغذية الجهاز تشغيليًا (الجهاز الذي سبق توصيله بـ Alexa)، اضغط لمدة 15 ثانية على الزر الانضغاطي الأمامي؛ ستتمكن بهذه الطريقة من تحديد طريقة تشغيل المرحل الكهربي بين نظام التشغيل الأحادي الاستقرار أو نظام التشغيل الثنائي الاستقرار (تومض لمبة LED التنبيه باللون الأخضر في حالة نظام التشغيل الثنائي الاستقرار بينما تومض باللون العنبري في حالة نظام التشغيل الأحادي الاستقرار).

2) اضغط لفترة قصيرة على الزر الانضغاطي الأمامي للانتقال من نظام التشغيل الثنائي الاستقرار إلى نظام التشغيل الأحادي الاستقرار والعكس؛ عند الانتهاء من الاختيار اضغط لمدة 5 ثوان على الزر الانضغاطي الأمامي لتأكيد ذلك. في حالة ضبط نظام التشغيل الثنائي الاستقرار فإن الإجراء ينتهي وتومض لمبة LED التنبيه باللون الأخضر لعدد ثلاث مرات؛ ولكن إذا ما تم اختيار نظام التشغيل الأحادي الاستقرار سيتم الانتقال إلى النقطة التالية (3).

3) اضغط لمدة 5 ثوان على الزر الانضغاطي الأمامي لضبط وقت تفعيل نظام التشغيل الأحادي الاستقرار. اضغط لفترة قصيرة على الزر الانضغاطي الأمامي وسيتم تفعيل المخرج وستوقد لمبة LED التنبيه باللون العنبري الثابت؛ عقب الانتهاء من المدة الزمنية التي تريد ضبطها اضغط من جديد على الزر الانضغاطي الأمامي. يتم إيقاف تفعيل المخرج وتومض لمبة LED التنبيه باللون العنبري لعدد 3 مرات لتأكيد الضبط.

ملاحظة هامة عند عودة التيار الكهربي بعد انقطاعه فإن المرحل الكهربي سيحافظ على الحالة التي كان عليها قبل انقطاع التيار

ملخص الإشارات التنبيهية في وضع Zigbee technology.

- أثناء التشغيل العادي:

لمبة LED التنبيه	المعنى
موقدة (عنبرية لـ Eikon، وزرقاء لـ Arké وخضراء لـ Planaو Idea)	المرحل الكهربي مفعل
مطفأ	المرحل الكهربي غير مفعل

- في مرحلة الضبط والتهيئة:

لمبة LED التنبيه	المعنى
بيضاء بإضاءة وامضة (لمدة 5 دقائق كحد أقصى)	طريقة Zigbee مفعلة انتظارًا للدعم الصوتي
زرقاء بإضاءة وامضة (لمدة 2 دقائق كحد أقصى)	في انتظار استقبال تحديث لبرنامج التشغيل
زرقاء اللون بإضاءة ثابتة	الجهاز موصول عبر البلوتوث بالهاتف الذكي
خضراء بإضاءة وامضة أثناء إعدادات الضبط والتهيئة لنظام التشغيل الأحادي الاستقرار/النظام التشغيل الثنائي الاستقرار (لمدة 5 دقائق كحد أقصى)	الضبط في الثنائي الاستقرار
عنبرية بإضاءة وامضة أثناء إعدادات الضبط والتهيئة لنظام التشغيل الأحادي الاستقرار/النظام التشغيل الثنائي الاستقرار (لمدة 5 دقائق كحد أقصى)	الضبط في الأحادي الاستقرار
عنبري اللون بإضاءة ثابتة	ضبط وقت الأحادي الاستقرار
وميض أخضر لون الإضاءة لعدد 3 مرات	تأكيد ضبط الثنائي الاستقرار
وميض عنبري لون الإضاءة لعدد 3 مرات	تأكيد ضبط الأحادي الاستقرار
أخضر بإضاءة وامضة بسرعة لـ 3 مرات	الجهاز بشكل صحيح موصول بخدمة الدعم الصوتي
موقدة (عنبرية لـ Eikon، وزرقاء لـ Arké، وخضراء لـ Idea و Plana)	المرحل الكهربي مفعل أثناء التشغيل العادي

الأحمال التي يمكن التحكم فيها.

الأحمال						التسخين
100 فولت~	16 أمبير	8 أمبير	30 واط	0,5 أمبير	4 أمبير	16 (3,5) أمبير
240 فولت~	16 أمبير	8 أمبير	100 واط	0,5 أمبير	4 أمبير	16 (3,5) أمبير

إعادة تعيين وحدة المرحل الكهربي.

إعادة التعيين تستعيد إعدادات ضبط المصنع. في غضون 5 ثوان من بدء التغذية التشغيلية اضغط لمدة 30 ثانية على الزر الانضغاطي الأمامي حتى تومض لمبة LED التنبيه البيضاء اللون.

قواعد التركيب.

- يجب أن تتم عملية التركيب على يد فنيين متخصصين ومعتمدين وفقًا للوائح التي تحكم تركيب المعدات الكهربائية المعمول بها في البلد الذي سيتم فيه تركيب هذه المنتجات.
- يجب تركيب الجهاز في علبة تركيب مدمج ومبيَّت أو على الحائط عبر دعامات جمل ولوحات Eikon وArkeو Ideaو Plana.
- يجب أن تتم عملية التركيب على علب بعمق يزيد عن 48 ملم.
- يجب حماية دائرة تغذية مخرج المرحل ضد الأحمال الزائدة بواسطة جهاز أو منصهر أو قاطع أوتوماتيكي، بتيار اسمي لا يتجاوز 16 أمبير.

المواصفات.

- الجهد الاسمي للتغذية الكهربائية: 100-240 فولت~، 50 / 60 هرتز.
- القدرة المبددة: 0.85 واط
- قدرة تردد الراديو المنقولة: < 100مللي واط (20ديسيبل مللي واط)
- نطاق التردد: 2400-2483,5 ميجاهرتز
- لوحات نقاط التوصيل:
  - 2 طرف توصيل (L و N) لخط التيار والمحايد
  - 1 طرف توصيل (1) لمخرج المرحل الكهربي الموصول بالتيار الكهربي
- 1 زر انضغاطي أمامي للتحكم في الحِمل ولإعدادات الضبط والتهيئة/إعادة التعيين.

لو كان مضبوط الإعدادات والتهيئة في التطبيق "Energia" يقوم بتفعيل المخرج في وضع الدفع للوقت المضبوط على التطبيق View.

- لمبة LED التنبيه RGB التي تشير إلى حالة المخرج (القابل للضبط من التطبيق View Wireless) وحالة إعدادات الضبط والتهيئة (وميض باللون الأزرق)
- في وضع Bluetooth technology، يمكن بالجهاز توصيل حتى عدد 2 جهاز راديو (المنتج 03925) يسمحان بالتحكم في مشغل التحريك أو تفعيل إحدى سيناريوهات التشغيل.
- درجة حرارة التشغيل: 10- ÷ 40+ درجة مئوية (للداخل)

VIMAR
Viale Vicenza, 14
إيطاليا - Marostica VI 36063
www.vimar.com

20593 01 2105

- درجة الحماية: IP20
- الضبط والتهيئة من خلال التطبيق View Wireless لنظام Bluetooth technology وتطبيق Amazon لـ Zigbee technology.
- يمكن التحكم فيه من قِبل التطبيق View.

التشغيل بطريقة تكنولوجيا البلوتوث.

في الضبط الافتراضي يعمل الجهاز في وضع تكنولوجيا البلوتوث ويسمح هذا المعيار بربط أمر اللاسلكي 03925 والذي يمكن تهيئته ليتحكم في المشغل الموجود على متن الجهاز أو لاستعادة سيناريو.

إذا ما كان مضبوطة الإعدادات والتهيئة في التطبيق "Energia" فإن نظام التحكم بالراديو يقوم بتفعيل المخرج بطريقة دفعية (عند الضغط على الزر العلوي) ويتم إزالة الطريقة الدفعية (عند الضغط على الزر السفلي)

من خلال بوابة الاتصال 20597-19597-16497-14597 يمكن إدارة الوظائف التشغيلية في نفس المكان أو عبر نظام للتحكم عن بُعد من خلال التطبيق View كما يتوفر نظام تحكم من خلال أنظمة خدمة الدعم الصوتي Alexa وGoogle Assistant وSiri.

الجهاز متوافق أيضاً مع Homekit.

ملاحظة هامة: ابتداءً من الإصدار fw 1.7.0، يعمل الجهاز كوحدة إرسال واستقبال للمنتجات التي تعمل بالبطارية (مثل المنتج 03980).

الإعدادات.

يمكن من خلال التطبيق View Wireless ضبط بارامترات التشغيل التالية:

- لمبة LED التنبيه RGB للإضاءة الخلفية: يمكن تحديد اللون من قائمة مسبقة التحديد (اللون الافتراضي: اللون العنبري لـ Eikon، واللون الأزرق لـ Arké واللون الأخضر لـ Plana).
- شدة إضاءة لمبة LED التنبيه: مطفأة، منخفضة، متوسطة، مرتفعة للحمل النشط (الضبط الافتراضي: مرتفعة) وللحمل المطفأ (الضبط الافتراضي: مطفأة).
- خاصية حد فصل الحِمل: مفعلة أو غير مفعلة (الضبط الافتراضي: غير مفعلة).
- حد الاستهلاك لفصل الحِمل (الضبط الافتراضي: 3680 واط).
- حالة الشحنة عند استعادة التيار: متوقف أو يعمل أو في الحالة السابقة (الافتراضي: الحالة السابقة).
- تشغيل ريليه الترحيل: قابل للثني أو أحادي (الافتراضي: قابل للثني).
- وقت التفعيل بنظام التشغيل الأحادي الاستقرار (الضبط الافتراضي: 60 ثانية).

مطابقة المعايير.

التوجيه الأوروبي الخاص بمعدات الراديو (RED). توجيه تقييد استخدام المواد الخطرة.

المعايير EN 60669-2-1، EN 301 489-17، EN 300 328، EN 62479، EN 50581.

تُقر شركة Vimar SpA بأن جهاز اللاسلكي مطابق للتوجيه UE/53/2014. يتوفر النص الكامل من إقرار مطابقة الاتحاد الأوروبي في وثيقة المنتج على الموقع الإلكتروني التالي: www.vimar.com.

لائحة تسجيل وتقييم وترخيص وتقييد المواد الكيميائية REACh (UE) رقم 2006/1907 – المادة 33. قد يحتوي المنتج على آثار من الرصاص.

مخلفات الأجهزة الكهربائية والإلكترونية - معلومات للمستخدمين

رمز صندوق القمامة المشطوب الوارد على الجهاز أو على العبوة يشير إلى أن المنتج في نهاية عمره الإنتاجي يجب أن يُجمع بشكل منفصل عن المخلفات الأخرى. لذلك يجب على المستخدم تسليم المعدات في نهاية عمرها الافتراضي إلى المراكز البلدية المناسبة من أجل التجميع المنفصل للنفايات الكهروتقنية والإلكترونية. وبديلاً عن الإدارة المستقلة، من الممكن تسليم الجهاز الذي ترغب في التخلص منه مجاناً إلى الموزع، في وقت شراء جهاز جديد من نوع معادل. كذلك لدى موزعي المنتجات الإلكترونية الذي يمتلكون مساحة بيع لا تقل عن 400 م² فإنه من الممكن تسليم مجاناً المنتجات الإلكترونية التي يتم التخلص منها والتي لا تزيد أبعادها عن 25 سم، دون الالتزام بالشراء. تساهم عملية الجمع المنفصل للنفايات والأجهزة القديمة هذه، من أجل إعادة تدويرها ومعالجتها والتخلص منها بشكل متوافق بيئياً، في تجنب الآثار السلبية المحتملة على البيئة وعلى الصحة كما تشجع على توسيع عملية إعادة تدوير المواد التي تتكون منها هذه الأجهزة والمنتجات.

Apple HomeKit is a trademark of apple Inc. App Store is a service mark of Apple Inc. To control this HomeKit-enabled accessory, iOS 9.0 or later is recommended. Controlling this HomeKit-enabled accessory automatically and away from home requires an apple TV with tvOS 10.0 or later or an iPad with iOS 10.0 or later or a HomePod/Siri set up as a home hub.
The Apple logo, iPhone, and iPad are trademarks of Apple Inc., registered in the U.S. and other countries and regions. App Store is a service mark of Apple Inc.
Google, Google Play and Google Home are trademarks of Google LLC.
Amazon, Alexa and all related logos are trademarks of Amazon.com, Inc. or its affiliates.

منظر أمامي وخلفي

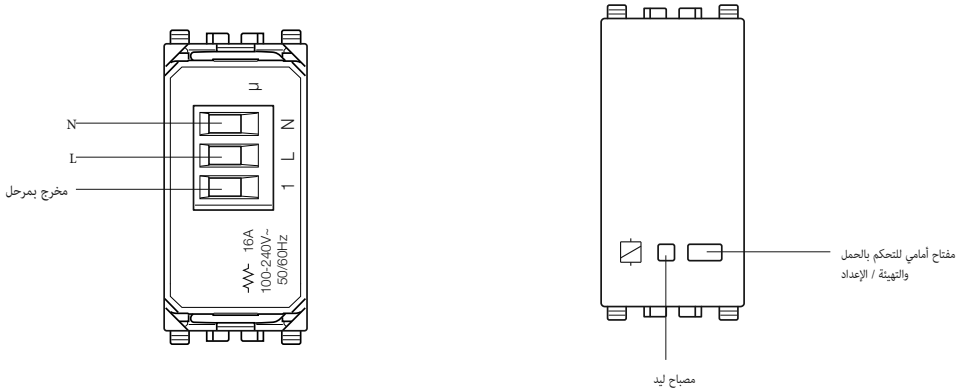

التوصيلات

1. مثال على التوصيل بالحمل

2. مثال على التوصيل بالمقبس

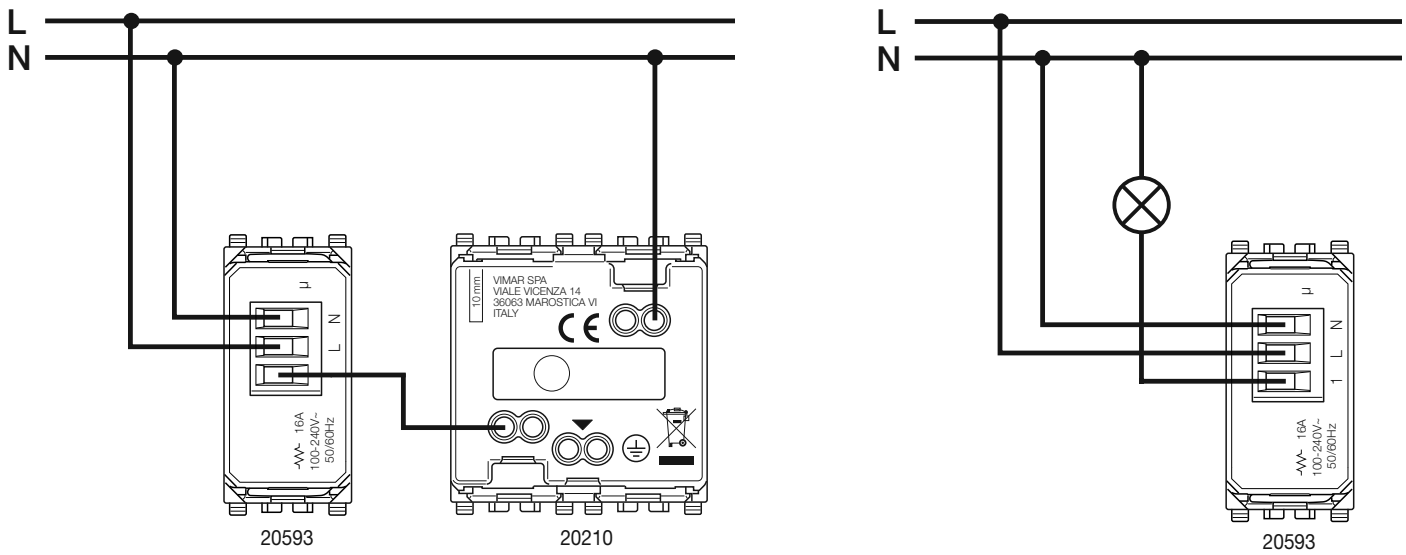

Viale Vicenza, 14
إيطاليا - Marostica VI 36063
www.vimar.com

20593 01 2105